NÁVOD K OBSLUZE

ELEKTRICKÝ KŘOVINOŘEZ

POWERMAT PM-KE-2500S

Český překlad původního polského návodu

Před použitím si důkladně přečtěte návod k obsluze a bezpečnostní pokyny. Návod uschovejte pro další použití.

Technické hodnoty a označení dílů odpovídají dodané předloze. Obrázky a schéma dílů jsou převzaty z originálu. Chybějící údaje a nejasnosti předlohy jsou označeny poznámkami překladatele.

OBSAH

Výstražné a informační symboly - 3
Určení zařízení - 3
Bezpečnostní zásady - 4
Obecné bezpečnostní pokyny - 4
Ochrana před úrazem elektrickým proudem - 4-5
Bezpečnost při práci s elektrickým křovinořezem - 5-6
Údržba a skladování - 6-7
Servis - 7
Záruka a výluky ze záruky výrobce - 7
Technické údaje - 7
Popis konstrukce zařízení - 8
Označení dílů - 9
Montáž zařízení - 9
Spojení nosné trubky (obr. 2) - 9
Montáž rukojetí (obr. 3) - 9
Montáž a demontáž žací hlavy (obr. 4) - 9
Montážní obrázky - 10
Obsluha elektrického křovinořezu - 11
Spuštění a zastavení (obr. 5) - 11
Výměna struny (obr. 6) - 11
Práce se zařízením - 11-12
Likvidace použitého zařízení - 12
Údaje výrobce - 12
Schéma dílů - 13

VÝSTRAŽNÉ A INFORMAČNÍ SYMBOLY

POZOR: Před použitím zařízení si důkladně přečtěte návod k obsluze a bezpečnostní doporučení. Návod uschovejte.

POZOR: Nevystavujte zařízení dešti ani jiným atmosférickým srážkám.

POZOR: Před údržbou a čištěním odpojte zařízení od elektrické sítě.

POZOR: Používejte ochranu sluchu.

POZOR: Používejte ochranné brýle.

POZOR: Používejte ochranné rukavice.

Třída ochrany II.

URČENÍ ZAŘÍZENÍ

Elektrický křovinořez POWERMAT je určen k sečení trávy na trávnících v zahradách u rodinných domů a v zahrádkářských osadách. Zařízení není určeno k profesionálním pracím.

Z bezpečnostních důvodů se elektrický křovinořez POWERMAT nesmí používat ke stříhání živých plotů ani k drcení kompostované hmoty.

Používání za deště nebo ve vlhkém prostředí je zakázáno. Výrobce neodpovídá za škody vzniklé používáním v rozporu s určením nebo nesprávnou obsluhou.

Z bezpečnostních důvodů nesmějí zařízení používat děti a mladiství do 18 let ani osoby pod vlivem alkoholu, léků nebo jiných omamných látek.

Osoby, které se s tímto návodem neseznámily, si jej musejí před prvním spuštěním důkladně přečíst.

BEZPEČNOSTNÍ ZÁSADY

Tato kapitola uvádí základní bezpečnostní pravidla pro práci se zařízením.

Poznámka překladatele: Úvod této kapitoly v originálu nesprávně uvádí elektrické nůžky na živé ploty. Podle kapitoly „Určení zařízení“ se tento křovinořez k zastřihování živých plotů používat nesmí.

Obecné bezpečnostní pokyny

Před zahájením práce se dobře seznamte se všemi ovládacími prvky. Nacvičte si zacházení se zařízením a požádejte odborníka o vysvětlení jeho funkcí, způsobu činnosti a pracovních technik. Ověřte, že při poruše dokážete zařízení okamžitě vypnout. Nesprávné používání může způsobit vážné zranění.

Ochranné prvky zařízení a osobní ochranné prostředky mají chránit vaše zdraví i zdraví dalších osob a zajistit bezchybnou funkci zařízení.

• Používejte pouze náhradní díly a příslušenství dodávané a doporučené výrobcem.

• Nikdy neuchopujte zařízení za řezné nože ani za ochranný kryt. Zařízení připojené k síti nepřenášejte s prstem na vypínači.

• Vytáhněte zástrčku ze zásuvky, pokud zařízení nepoužíváte, chcete je přepravovat nebo ponechat bez dozoru. Odpojte je také před kontrolou, čištěním a odstraňováním větví blokujících hlavu.

• Nepokoušejte se zařízení sami opravovat, pokud nemáte odpovídající odborné vzdělání. Veškeré práce nepopsané v tomto návodu smí provádět pouze autorizovaný servis.

• Nepřenášejte zařízení za kabel. Kabel nepoužívejte k vytahování zástrčky. Chraňte jej před vysokými teplotami, olejem a ostrými hranami.

• Nepoužívejte zařízení v blízkosti hořlavých kapalin či plynů. Jinak hrozí požár nebo výbuch.

• Uživatel odpovídá za nehody a zranění dalších osob i za poškození jejich majetku.

• Skladujte zařízení na suchém místě mimo dosah dětí.

• Zacházejte se zařízením pečlivě. Udržujte žací hlavu čistou, aby byla práce účinnější a bezpečnější. Dodržujte pokyny k údržbě.

Ochrana před úrazem elektrickým proudem

• Ověřte, že síťové napětí odpovídá údajům na výrobním štítku.

• Pokud je to možné, připojujte zařízení pouze k zásuvkám chráněným proudovým chráničem s vybavovacím proudem nejvýše 30 mA.

• Před každým použitím zkontrolujte zařízení, napájecí kabel a zástrčku, zda nejsou poškozené. Vyhýbejte se tělesnému kontaktu s uzemněnými částmi, například kovovým plotem či sloupkem.

• Spoj prodlužovacího kabelu musí být chráněn proti stříkající vodě a vyroben z gumy nebo jí opatřen. Používejte pouze prodlužovací kabely určené pro venkovní použití s odpovídajícím označením.

• Průřez vodiče prodlužovacího kabelu kratšího než 25 m má být nejméně 1,5 mm². U kabelu delšího než 25 m má být nejméně 2,5 mm². Před použitím kabel úplně odviňte z bubnu a zkontrolujte jeho poškození.

• Kabel veďte mimo pracovní prostor a za osobou obsluhující zařízení.

• K upevnění prodlužovacího kabelu použijte určený prvek pro odlehčení tahu.

• Nepoužívejte poškozené kabely, spoje ani zástrčky a nepoužívejte přívody, které neodpovídají předpisům. Při poškození nebo přeříznutí napájecího kabelu okamžitě vytáhněte zástrčku ze zásuvky.

• Nepoužívejte zařízení, pokud jeho spínač neumožňuje zapnutí nebo vypnutí. Výměnu poškozeného spínače svěřte servisu.

• Nepřetěžujte zařízení. Pracujte pouze v uvedeném výkonovém rozsahu. Pro náročné práce nepoužívejte stroje s malým výkonem. Zařízení používejte výhradně k účelům, pro které je určeno.

Bezpečnost při práci s elektrickým křovinořezem

• Děti nesmějí zařízení používat. Práce je zakázána také osobám, které se plně neseznámily s pokyny k používání. Právní a místní předpisy mohou stanovovat minimální věk obsluhy.

• Nedovolte jiným osobám dotýkat se zařízení nebo prodlužovacího kabelu. Nepřibližujte se s ním k lidem, zejména dětem, ani k domácím zvířatům. Udržujte kolem sebe bezpečnou vzdálenost 15 m. Pokud někdo vstoupí do vaší blízkosti, práci přerušte.

• Seznamte se s okolím a dávejte pozor na možná nebezpečí, která během práce nemusíte slyšet.

• Pečlivě prohlédněte plochu určenou k sečení a odstraňte všechny dráty a cizí předměty.

• Noste vhodný pracovní oděv: pevnou obuv s neklouzavou podrážkou, pevné dlouhé kalhoty, pracovní rukavice a ochranné brýle. Nenoste volný oděv ani šperky; mohou se zachytit v pohyblivých částech. Nepoužívejte zařízení naboso ani v otevřených sandálech.

• Při práci stůjte stabilně a vyhýbejte se nepřirozené poloze těla. Zařízení vždy veďte oběma rukama. Na svazích buďte zvlášť opatrní. Před zapnutím ověřte, že se zařízení nedotýká jiných předmětů. Před odložením je vypněte.

• Nepracujte, pokud jste unavení nebo rozptýlení, ani po požití alkoholu či léků. Včas si dělejte pracovní přestávky. Pracujte uvážlivě.

• Nepoužívejte zařízení za deště, nepříznivého počasí ani ve vlhkém prostředí. Originál dále zakazuje stříhání mokrých živých plotů. Pracujte pouze za dobrého osvětlení.

Poznámka překladatele: Zmínka o živých plotech je chybou původního textu; zařízení je určeno k sečení trávy, nikoli ke stříhání živých plotů.

• Nepracujte s poškozeným nebo nekompletním zařízením ani se zařízením upraveným bez souhlasu výrobce. Nikdy je nepoužívejte s poškozenými ochrannými prvky. Před použitím zkontrolujte bezpečný stav, zejména kabel, spínač a ochranný kryt.

• Zařízení používejte pouze tehdy, jsou-li všechny rukojeti a ochranné prvky správně namontované.

• Před použitím ověřte správnou funkci žacího prvku a strunové hlavy. Nesmějí se zadrhávat ani být poškozené či silně opotřebené. Pracujte pouze s funkčním žacím příslušenstvím.

ÚDRŽBA A SKLADOVÁNÍ

Před jakoukoli prací na zařízení vytáhněte zástrčku ze zásuvky.

Práce nepopsané v tomto návodu svěřte autorizovanému servisu. Používejte pouze originální díly.

Údržba

Pravidelně provádějte následující údržbu a opravy. Zajistíte tak dlouhodobou a spolehlivou funkci zařízení.

• Zkontrolujte kryty a ochranné prvky, zda nejsou poškozené a jsou správně upevněné. Podle potřeby je vyměňte.

• Po použití pečlivě očistěte žací hlavu.

• Pravidelně kontrolujte stav žacího příslušenství.

• Udržujte větrací otvory čisté. Používejte vlhký hadřík nebo kartáč. Zařízení nesmíte stříkat vodou ani ponořovat do vody.

• Nářadí čistěte vlhkým měkkým hadříkem. Nepoužívejte čisticí prostředky ani rozpouštědla; mohou způsobit nevratné poškození. Chemické látky mohou napadat plastové díly.

• Pravidelně kontrolujte opotřebené či poškozené části a podle potřeby je vyměňte nebo opravte.

Skladování

• Zařízení skladujte uvnitř, v suché uzamčené místnosti, mimo dosah dětí.

• Závěsnou lištu L připevněte stabilně na stěnu 4 šrouby, které nejsou součástí dodávky, a vyrovnejte ji vodorovně.

Poznámka překladatele: Originál zmiňuje lištu L, ale neuvádí ji v seznamu dílů ani nepopisuje její další použití.

• Zařízení skladujte s nasazeným krytem žací hlavy.

SERVIS

Opravy elektrického nářadí smí provádět pouze kvalifikovaný personál s použitím originálních náhradních dílů. Tím se zachová bezpečnost používání zařízení.

ZÁRUKA

V záruční době má kupující právo na bezplatné opravy výrobních vad. Záruka je uznána pouze při předání kompletního a nerozebraného výrobku do prodejního místa spolu s dokladem o koupi a řádně vyplněným záručním listem.

Výluky ze záruky výrobce

Záruka se nevztahuje na poškození v důsledku přirozeného opotřebení nebo nesprávného zacházení, například přetížení a nadměrného tlaku. Jde zejména o praskliny či zlomení plastových dílů, jiné mechanické poškození a vady, které v důsledku těchto poškození vznikly.

Dále podle původního návodu v následujících případech:

• Byly zjištěny pokusy o svépomocné opravy.

• V záruční době bylo zařízení upraveno nebo opraveno neoprávněnými osobami.

• Nářadí bylo používáno v průmyslu nebo řemeslně. Je vyrobeno pro kutily a není určeno k výdělečné práci.

Záruka se nevztahuje na díly poškozené přirozeným opotřebením nebo přetížením, například žací hlavy, kotouče, úchopy, upínací prvky, kryty, části pláště a veškeré zakrývací prvky.

TECHNICKÉ ÚDAJE

Model	PM-KE-2500S
Napájení	230 V / 50 Hz
Maximální výkon	2500 W
Maximální otáčky	7500 ot/min
Šířka záběru	380 mm
Akustický tlak LpA	Hodnota neuvedena; K = 3 dB(A)
Akustický výkon LwA	Hodnota neuvedena; K = 3 dB(A)
Garantovaný akustický výkon LwA	Hodnota neuvedena; K = 3 dB(A)
Vibrace	Hodnota neuvedena; K = 1,5 m/s²
Třída ochrany	II
Čistá hmotnost	6,7 kg

Poznámka překladatele: U hluku a vibrací originál obsahuje pouze údaje o nejistotě měření K nebo jednotku, nikoli naměřené hodnoty. Chybějící hodnoty nebyly doplněny.

POPIS KONSTRUKCE ZAŘÍZENÍ

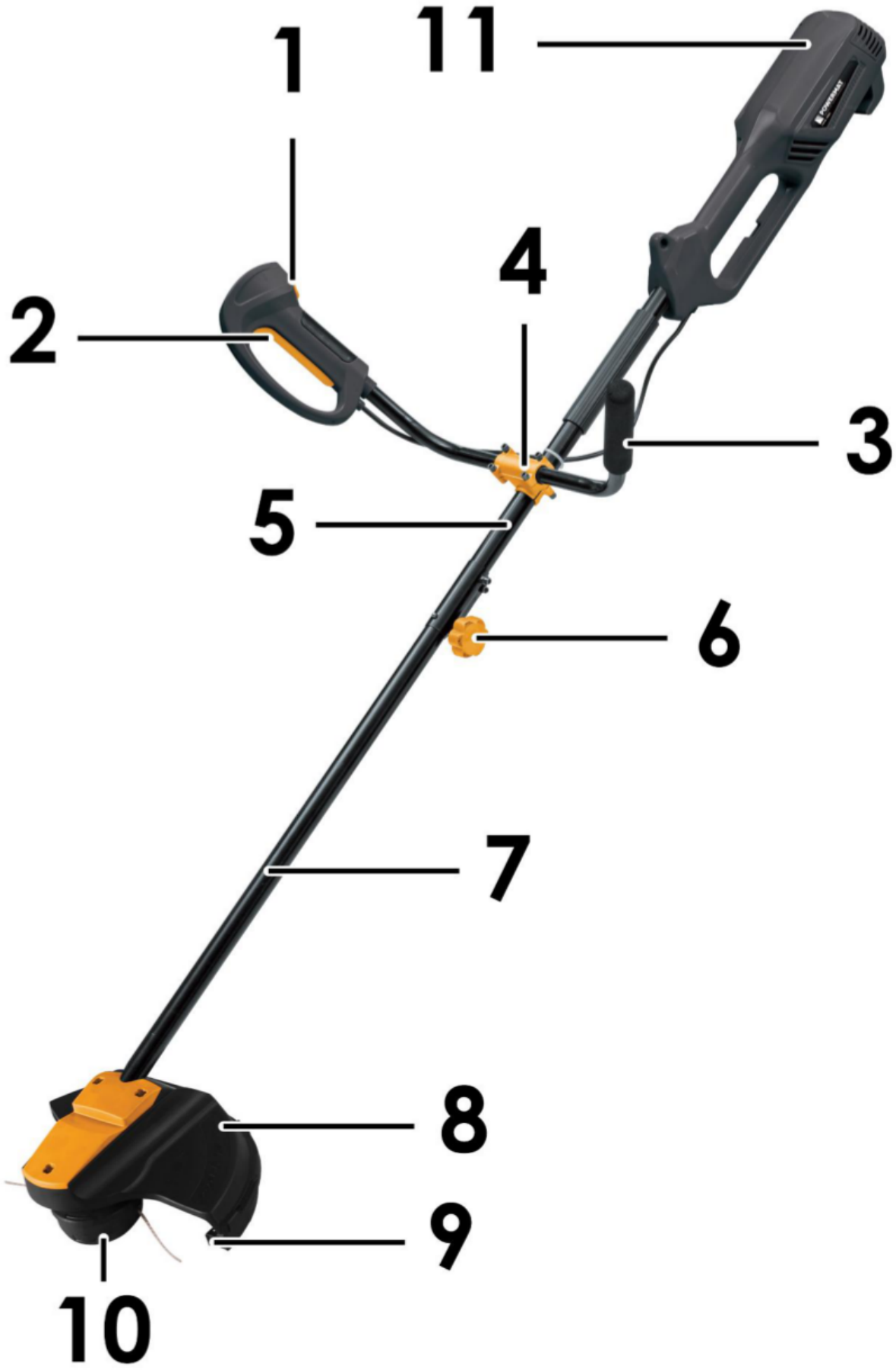

OZNAČENÍ DÍLŮ

1	Aretační tlačítko
2	Tlačítko spínače
3	Levá rukojeť
4	Držák rukojetí
5	Horní část nosné trubky
6	Upevňovací knoflík spojky nosné trubky
7	Dolní část nosné trubky
8	Ochranný kryt žacího ústrojí
9	Nůž pro zkracování struny
10	Strunová hlava
11	Motor

MONTÁŽ ZAŘÍZENÍ

Před montáží, demontáží nebo jinou prací na zařízení vytáhněte zástrčku ze zásuvky.

Před zahájením práce musejí být namontovány ochranný kryt žacího ústrojí a rukojeti.

Spojení nosné trubky (obr. 2)

1. Povolte upevňovací knoflík (A) a vložte dolní trubku.
2. Zajišťovací západka (B) automaticky zapadne do otvoru horní trubky.
3. Pevně dotáhněte knoflík, aby se horní a dolní trubka spojily podle obrázku.

Montáž rukojetí (obr. 3)

1. Povolte imbusové šrouby na držáku.
2. Obě části rukojeti vložte do držáku na horní trubce a přitlačte horní upevňovací destičkou.
3. Destičku dotáhněte 4 imbusovými šrouby podle obrázku.

Montáž žací hlavy (obr. 4)

1. Strunovou hlavu (A) rukou našroubujte proti směru hodinových ručiček na závit hnacího hřídele podle obrázku. Otáčení hřídele zajistěte dodaným kolíkem (B).
2. Sejměte kryt ostří nože pro zkracování struny.
3. Žací hlavu nikdy nepoužívejte bez plastového ochranného krytu s nožem pro zkracování struny.

Demontáž žací hlavy

1. Hnací hřídel zajistěte dodaným kovovým kolíkem (B).
2. Hlavu otočte ve směru hodinových ručiček.
3. Na ostří nože pro zkracování struny nasaďte kryt.

MONTÁŽNÍ OBRÁZKY

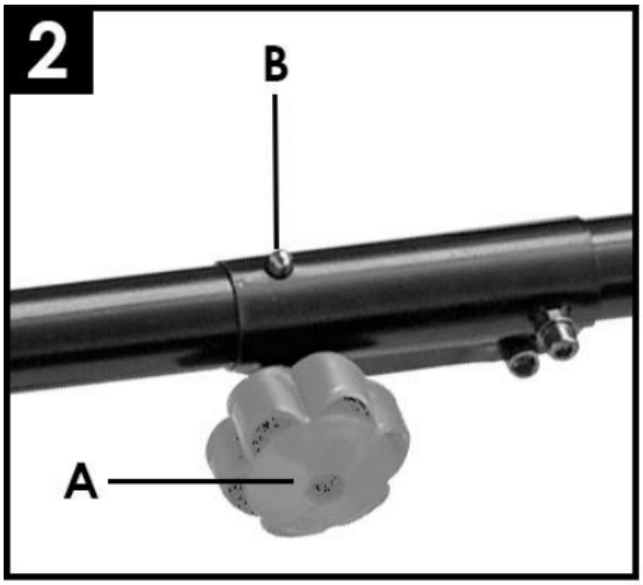

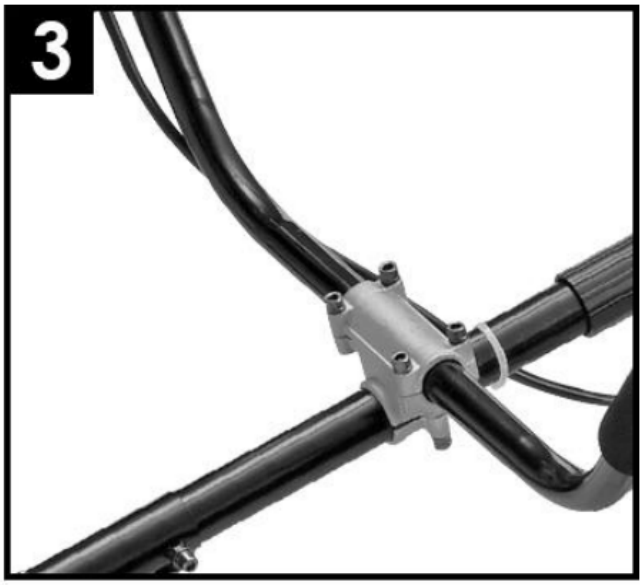

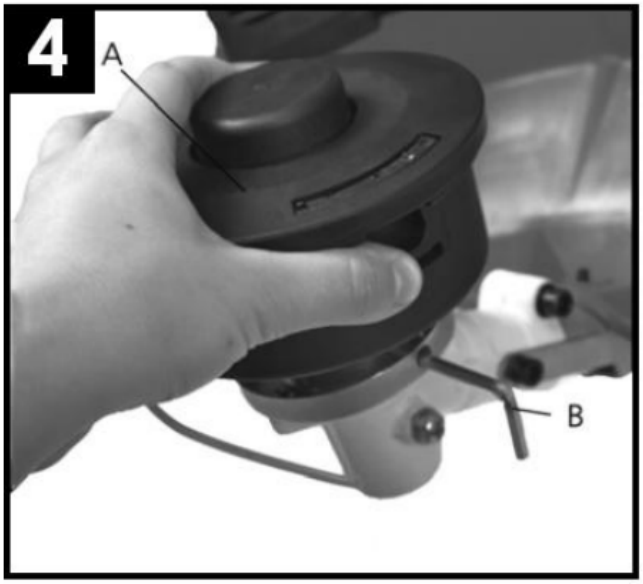



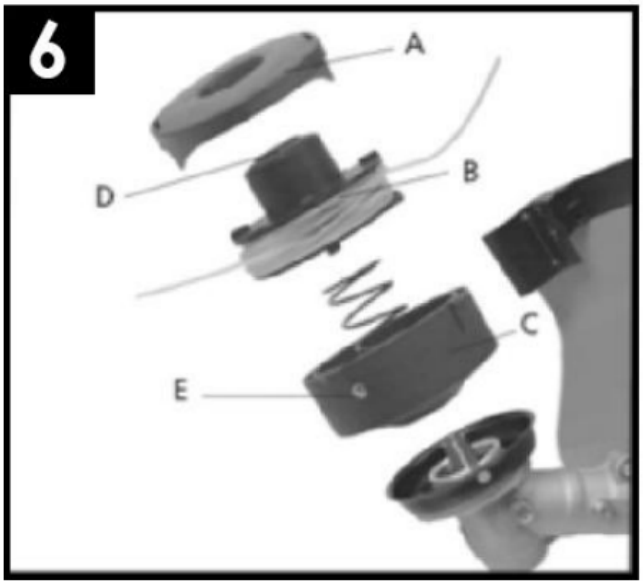

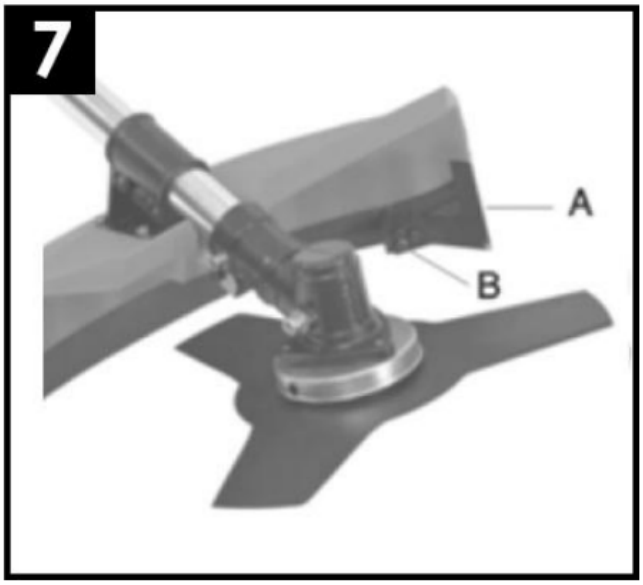

OBSLUHA ELEKTRICKÉHO KŘOVINOŘEZU

Zařízení nepoužívejte bez ochranného krytu. Při práci vždy noste bezpečný pracovní oděv a pracovní rukavice. Před použitím ověřte správnou funkci zařízení.

Spínač se nesmí zadrhávat. Po vypnutí se motor musí zastavit. Při poškození některého ze spínačů zařízení nepoužívejte. Ověřte, že síťové napětí odpovídá výrobnímu štítku.

Spuštění (obr. 5)

1. Stiskněte tlačítko spínače (A).

2. Chcete-li spínač zajistit ve stisknuté poloze, stiskněte aretační tlačítko (B), které jej přidrží. Toto řešení usnadňuje práci.

Zastavení (obr. 5)

1. Uvolněte tlačítko spínače (A).

2. Pokud bylo zajištěno tlačítkem (B), znovu stiskněte spínač (A), aby se aretace uvolnila. Poté se zařízení vypne.

Poznámka překladatele: Postup se zajištěním spínače je převzat z polského návodu. Před prací ověřte, že ovládání konkrétního zařízení odpovídá tomuto popisu.

Výměna struny (obr. 6)

1. Odpojte zástrčku od napájení.

2. Otočte zařízení tak, aby byla žací hlava nahoře.

3. Sejměte víko (A) z pouzdra hlavy (E) a vyjměte cívku (B).

4. Cívka je podepřena pružinou (C). Nad pružinou i pod ní je podložka.

5. Připravte strunu k navinutí: přiložte oba její konce k sobě a přeložte ji na polovinu.

6. Přeložený střed struny zachyťte v zářezu uprostřed cívky. Obě části struny naviňte stejným směrem.

7. Konce struny veďte do stran a provlékněte výstupními otvory.

8. Přidržte zajišťovací tlačítko (D) a vytáhněte z cívky malé množství struny.

9. Sestavte pouzdro strunové hlavy.

Poznámka překladatele: Polský text v kroku 3 označuje pouzdro písmenem C. Podle obr. 6 však C označuje pružinu a E pouzdro. V překladu jsou tato označení sjednocena podle obrázku.

Práce se zařízením - vyžínání a úprava okrajů

POZOR: Před prací odstraňte z trávníku kameny, kusy dřeva a jiné předměty.

Po vypnutí se struna ještě určitou dobu otáčí. Před opětovným spuštěním počkejte na úplné zastavení motoru i struny. Nezapínejte a nevypínejte zařízení v krátkých intervalech.

Sečení trávy

a) Pohybujte křovinořezem kývavým pohybem vlevo a vpravo a držte jej v bezpečné vzdálenosti od těla.

b) Výšku sečení přizpůsobte potřebě. Nejúčinnější je sečení při mírném sklonu vůči zemi ve výšce přibližně 8 cm.

c) Vyšší trávu sekejte postupně.

Sečení velmi dlouhé trávy a plevelů

a) Zařízení je vybaveno velmi pevnou strunou. Montáž struny je popsána v kapitole „Výměna struny“.

b) Pro dlouhé rostliny se silnějšími stonky používejte speciální velmi pevnou strunu, která zvyšuje účinnost a zlepšuje výsledky práce.

Poznámka překladatele: Odkaz na kapitolu v bodě a) je v originálu nedokončený. Byl doplněn podle odpovídajícího oddílu návodu.

Sečení kolem stromů a keřů

a) Při sečení kolem stromů a keřů buďte zvlášť opatrní a zabraňte jejich kontaktu s rotující strunou.

b) Poškození kůry může způsobit odumření stromu či keře.

LIKVIDACE POUŽITÉHO ZAŘÍZENÍ

Po skončení životnosti výrobek nevyhazujte do běžného komunálního odpadu. Odevzdejte jej do sběrného a recyklačního místa pro elektrická a elektronická zařízení. Informuje o tom symbol na výrobku, návodu nebo obalu.

Opětovným použitím, využitím materiálů nebo jiným zpracováním použitých zařízení významně přispíváte k ochraně životního prostředí.

ÚDAJE VÝROBCE

P.H. Powermat T.M.K. Bijak Sp. Jawna

ul. Obrońców Poczty Gdańskiej 97

42-400 Zawiercie

SCHÉMA DÍLŮ

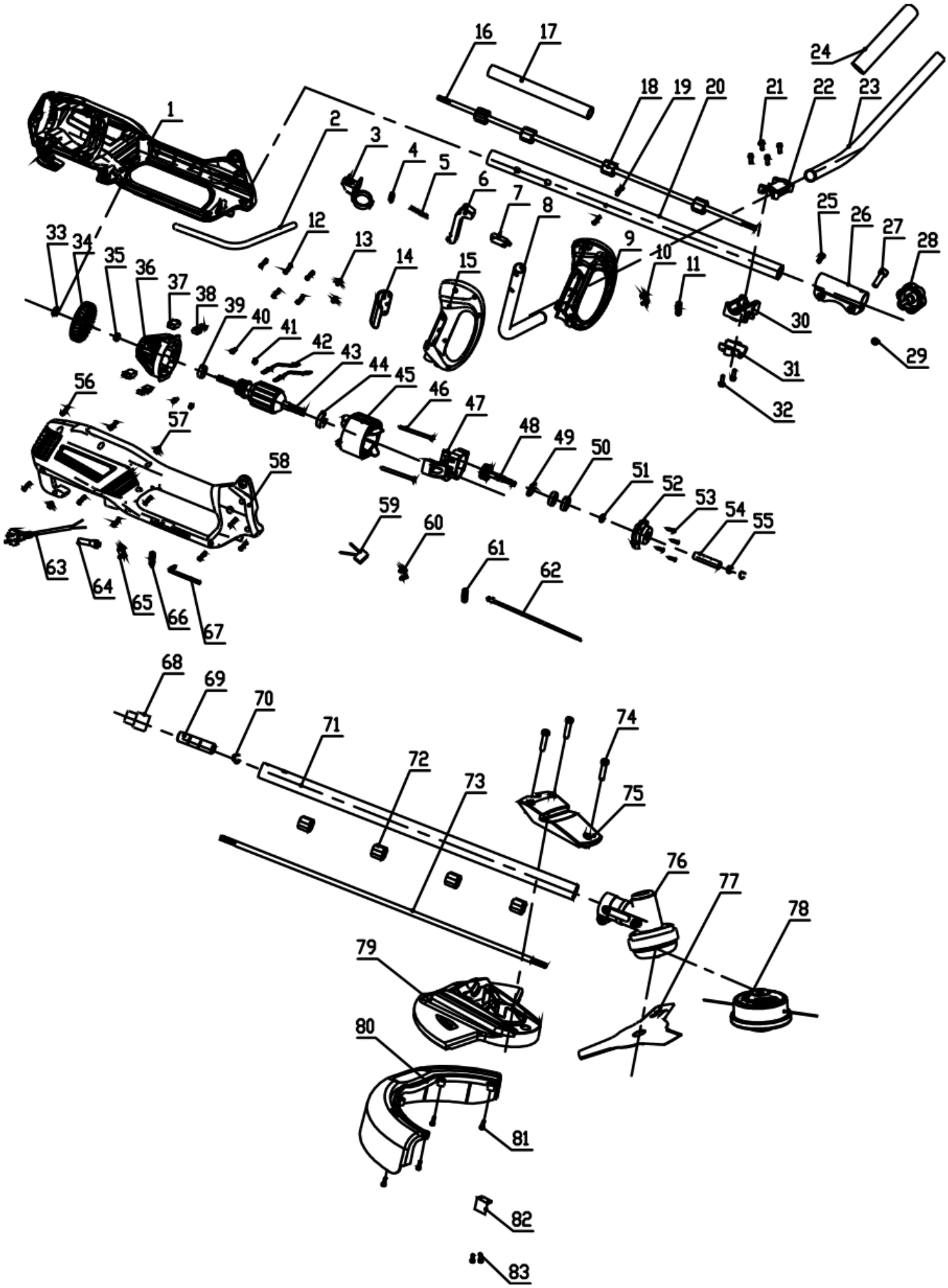
1
2
3
4
5
6
7
8
9
10
11
12
13
14
15
16
17
18
19
20
21
22
23
24
25
26
27
28
29
30
31
32
33
34
35
36
37
38
39
40
41
42
43
44
45
46
47
48
49
50
51
52
53
54
55
56
57
58
59
60
61
62
63
64
65
66
67
68
69
70
71
72
73
74
75
76
77
78
79
80
81
82
83